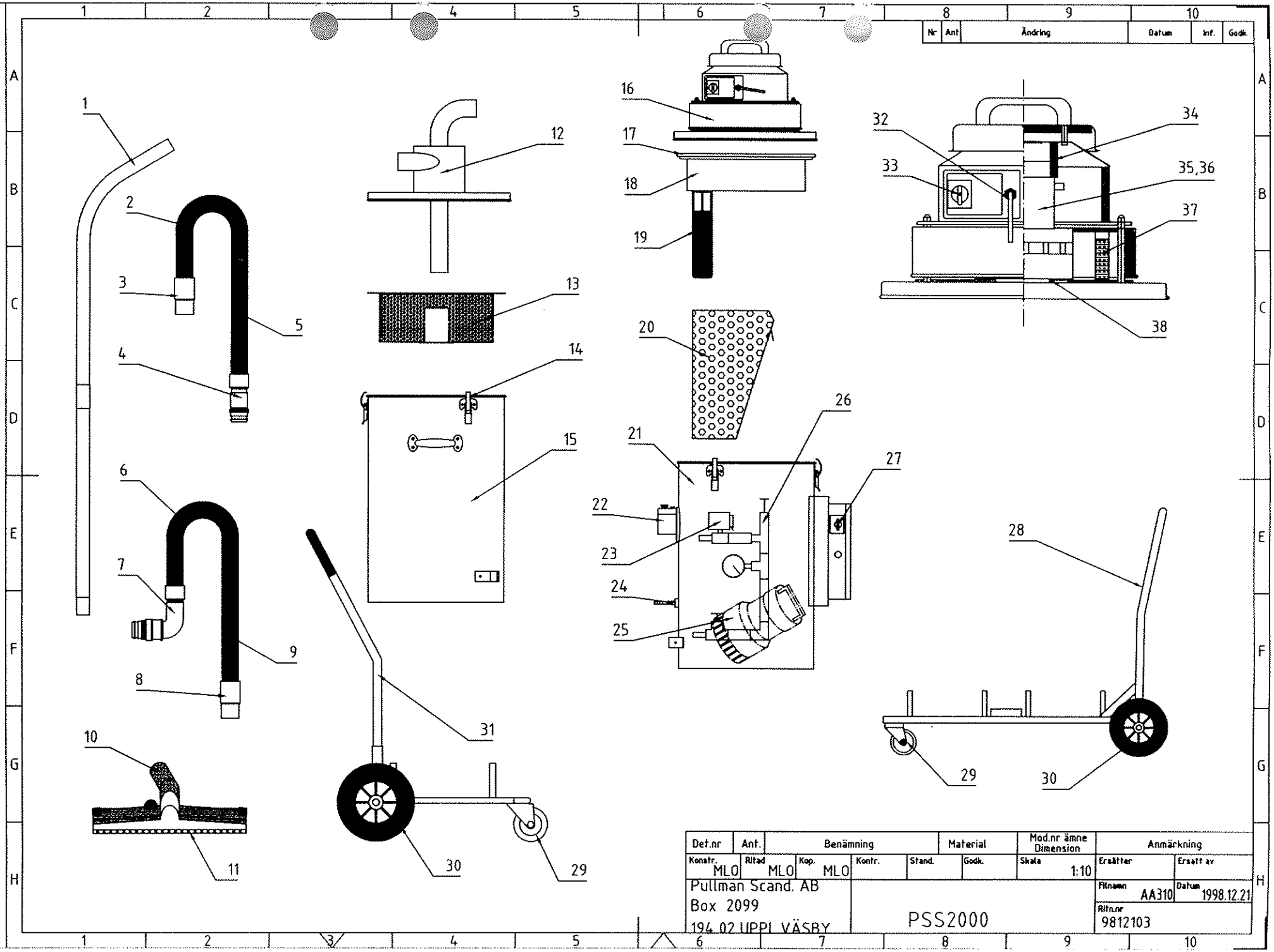

Nr	Ant	Ändring	Datum	Inf.	Godk.

Det.nr	Ant.	Benämning	Material	Mod.nr ämne Dimension	Anmärkning

Konstr.	Ritad	Kop.	Kontr.	Stand.	Godk.	Skala	Ersätter	Ersatt av
MLO	MLO	MLO				1:10		

Pullman Scand. AB
Box 2099
194 02 UPPL VÄSBY

PSS2000

Fiknamn AA310 Datum 1998.12.21

Ritn.nr 9812103

PRODUKT/*PRODUCT*: PSS2000

ARTIKELNUMMER/*PARTNUMBER*: PSS2000 (1106019), PSS2000/2 (1106020)
RITNING/*DRAWING*: 9812103

Det./*Item*	Benämning/*Description*		Art.nr./*Part*	2000	2000/2
1	38S	Handrör/*Wand*	1224032	X	X
2	A37	Slang/*Hose*	1332009	X	X
3	A37C	Slanghylsa/*Hose adaptor*	1335007	X	X
4	37A-AB	Slangadapter/*Hose adaptor*	1236009	X	X
5	PA37AC	Slang komplett/*Hose*	1225072		X
	PA37C	Slang komplett/*Hose*	1225061	X	X
6	A37	Slang/*Hose*	1332009	X	
7	VA50	Slangadapter/*Hose adaptor*	1236011	X	
8	A37C	Slanghylsa/*Hose adaptor*	1335007	X	
9	PA37PSS	Slang komplett/*Hose*	1225068	X	
10	GRD450	Golvmunstycke/*Floor nozzle*	1326056	X	X
11	AG45A	Gummistrips/*Rubber blades*	1340004	X	X
12	990504	Cyklontopp/*Cyclone housing*	1250153	X	X
13	980307	Renssil/*Strainer screen*	1331008	X	X
14	A3713	Spänne/*Clamp*	1341004	X	X
15	50C-PSS	Tank/*Tank*	1222081	X	X
12-15	2000ST	Tank kompl./*Tank compl.*	1222083	X	X
16	PV350T/PSS	Sugenhet/*Suction unit*	1204028	X	X
17	23C	Packning/*Sealing*	1351007	X	X
18	12	Vätskeflottör/*Wet pick-up*	1221006	X	X
19	940403	Flytkropp/*Floating unit*	1238045	X	X
20	GK50	Korg/*Basket*	1331009	X	X
21	50P-PSS	Tank/*Tank*	1222082	X	X
22	CO7	Slangintag/*Tank inlet*	1244001	X	X
23	L126	Magnetventil/*Magnetic cont.l*	1349074	X	X
24	PA16	Nivåvakt/*Float switch*	1349072	X	X
25	106W	Pump/*Pump*	1347001	X	X
26	6815	Ventil/*Pressure relief valve*	1349073	X	X
27	PR1252	Strömställare/*Switch*	1362134	X	X
28	2000V	Vagn/*Buggy*	1223021	X	
29	EPO100	Länkhjul/*Caster*	1343003	X	X
30	EPO250	Hjul/*Wheel* ∅ 250 mm	1343018	X	X
	EPO225	Hjul/*Wheel* ∅ 225 mm	1343006	X	X
	PK260	Luftgummihjul/*Rubber-tyre*	1343030	X	X
31	406PSS	Vagn/*Buggy*	1223020		X
32	RDV12.5	Sladdställ/*Cord set*	1361023	X	X
33	PR1211	Strömställare/*Switch*	1362135	X	X
34	760307	Kylpackning/*Sealing*	1351074	X	X
35	1303A	Motor/*Motor*	1352030	X	X
36	KOL1303	Kolborste/*Brush mechanism*	1353136	X	X
37	350-8	Ljudisolering/*Sound insul.*	1351157	X	X
38	V85A	V-ring/*V-ring*	1351158	X	X
	TH55 (ej i bild)	Upps.påse/*Disp. bag*	4228007	X	X